PURO SET WIDE ЛЕВАЯ

- уникальная ванна: единое решение, соответствующее различным требованиям и желаниям
- четкая, минималистичная четырехугольная ванна с малым радиусом углов
- расположенный в центре слив-перелив придает симметричность и создает ощущение сбалансированности
- идеальное сочетание с модельным рядом PURO
- спинка с одной стороны обеспечивает достаточное пространство для сидения и комфортного принятия ванны
- крутые стороны гарантируют обширное внутреннее пространство, „безбарьерное“ благодаря расположенному в центре сливу
- небольшая глубина позволяет без труда ложиться в ванну и вставать из нее и помогает экономить воду

Примерный вид

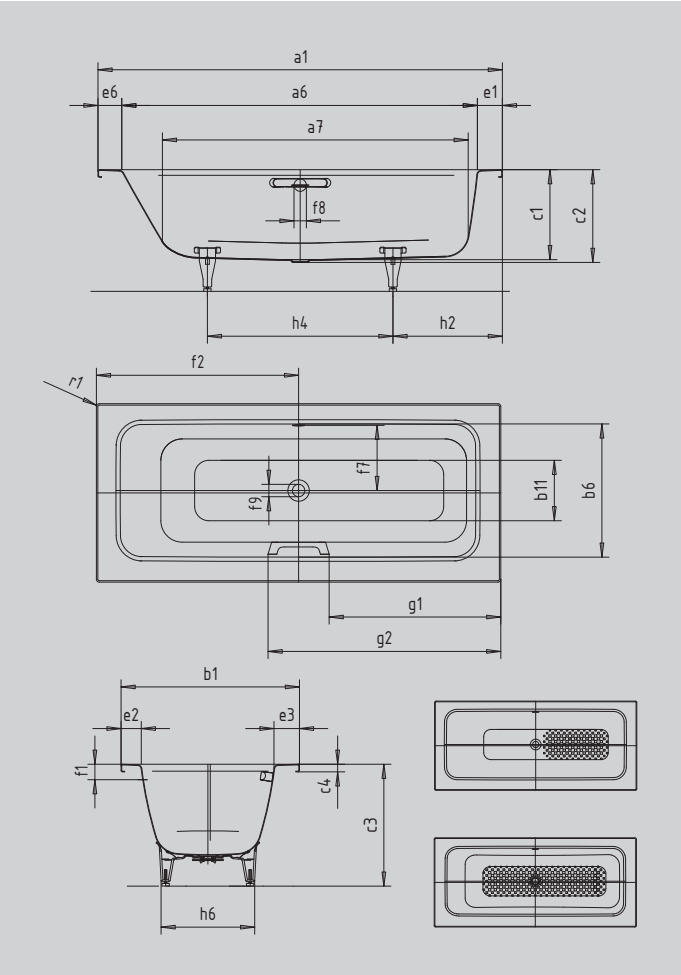

РУЧКА ЭЛЕГАНТНАЯ ПРОСТОТА

WHIRL SYSTEM SKIN TOUCH SOUND WAVE

Модель		**668**
Внешняя длина	a_1	1700 мм
Внутренняя длина (вверху)	a_6	1495 мм
Внутренняя длина (внизу)	a_7	1300 мм
Внешняя ширина	b_1	750 мм
Внутренняя ширина (вверху)	b_6	560 мм
Внутренняя ширина (внизу)	b_{11}	435 мм
Внутренняя глубина	c_1	380 мм
Глубина, вкл. отверстие слива	c_2	390 мм
Высота с ножками	c_3	520 - 553 мм
Высота края	c_4	32 мм
Ширина края (продольная сторона)	e_3	105 мм
Ширина края (сторона ног);(продольная сторона);(сторона головы)	e_1; e_2; e_6	105; 85; 100 мм
Расстояние от верхнего края до центра переливного отверстия	f_1	70 мм
Расстояние от края ванны до центра сливного отверстия	f_2	850 мм
Расстояние от середины отверстия слива до середины отверстия перелива	f_7	270 мм
Диаметр переливного отверстия	f_8	Ø 52 мм
Диаметр сливного отверстия	f_9	Ø 52 мм
Расстояние от края ванны (сторона ног) до начала поручня	g_1	722 мм
Расстояние от края ванны (сторона ног) до конца поручня	g_2	978 мм
Расстояние от края ванны (сторона ног) до центра основания	h_2	398 мм
Расстояние между ножками	h_4	754 мм
Ширина основания, макс.	h_6	393 мм
Внешний радиус	r_1	12 мм
Полезный объем		93 л
Вес нетто		50 кг
Антислип		540 x 252 мм
Полный антислип		1020 x 252 мм

KALDEWEI